THERMOSTAT DU PRÉPARATEUR TH 1010

1 - MONTAGE DU THERMOSTAT ÉLECTRONIQUE SANITAIRE

Le thermostat électronique permet le réglage et l'arrêt de l'eau chaude sanitaire en façade du tableau de commande. De plus, il évite la montée intempestive de la température dans le corps de chaudière lors des soutirages.

MONTAGE DU THERMOSTAT ÉLECTRONIQUE TH 1010

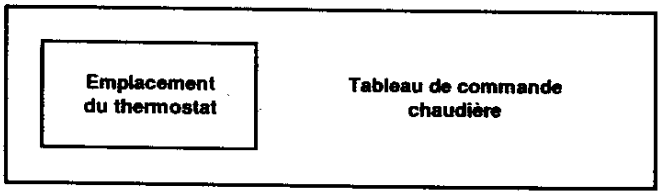

- Ouvrir le tableau de commande et basculer sa façade vers l'avant
- S'il existe, retirer de la façade du tableau, le cache d'obturation de l'emplacement du thermostat.
- Entrer le thermostat dans la fenêtre

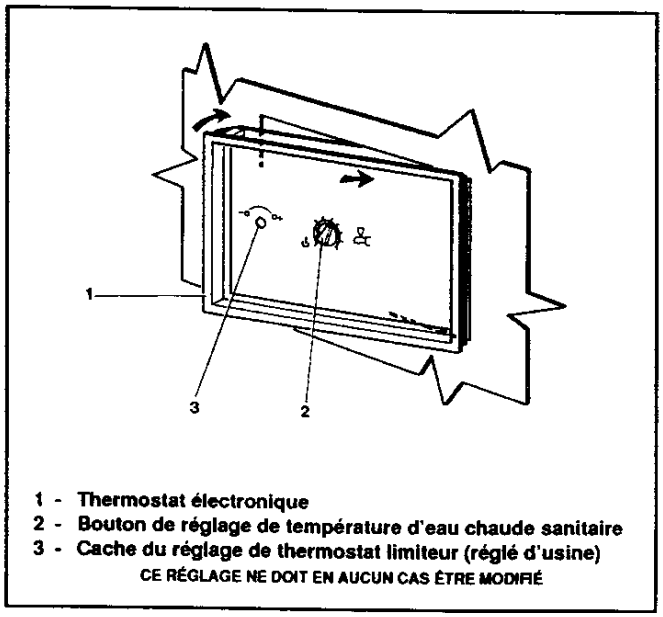

1 - **Thermostat électronique**
2 - **Bouton de réglage de température d'eau chaude sanitaire**
3 - **Cache du réglage de thermostat limiteur (réglé d'usine)**
CE RÉGLAGE NE DOIT EN AUCUN CAS ÊTRE MODIFIÉ

2 - RACCORDEMENT ÉLECTRIQUE

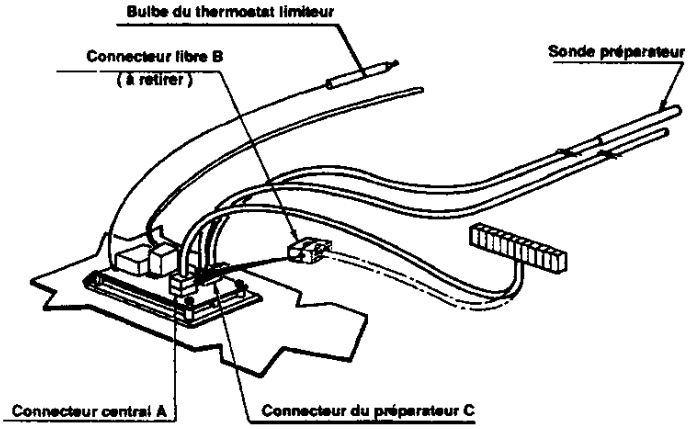

- Déconnecter le connecteur libre B du connecteur central A
- Connecter le connecteur central A sur le circuit imprimé.
- Passer le connecteur du ballon C dans la fenêtre arrière droite du tableau, avant de le connecter sur le circuit imprimé du thermostat. Bloquer le presse-étoupe dans la fenêtre du tableau.
- Rassembler le bulbe du limiteur avec ceux des thermostat régulation et sécurité pour les engager **à fond** dans le doigt de gant de la chaudière.
- Refermer le tableau de commande et bloquer les 2 vis de fermeture.

POUR LE MODE D'EMPLOI VOIR LA NOTICE D'UTILISATION CHAUDIÈRE

Imprimé à CICH SOISSONS - FRANCE

C I CH

157, avenue Charles Floquet, 93158 Le Blanc-Mesnil Cedex - Téléphone : (1) 45 91 56 00
Télécopie : (1) 45 91 59 90 - Telex : 236403F
COMPAGNIE INTERNATIONALE DU CHAUFFAGE : S.A. au capital de 288 097 600 F - R.C.S. Bobigny B 602 041 675

Réf. : CI - 247 - A - 0

THERMOSTAT ÉLECTRONIQUE TH 1010

1 - MONTAGE DU THERMOSTAT ÉLECTRONIQUE SANITAIRE

Le thermostat électronique permet le réglage et l'arrêt de l'eau chaude sanitaire en façade du tableau de commande. De plus, il évite la montée intempestive de la température dans le corps de chaudière lors des soutirages.

MONTAGE DU THERMOSTAT ÉLECTRONIQUE TH 1010

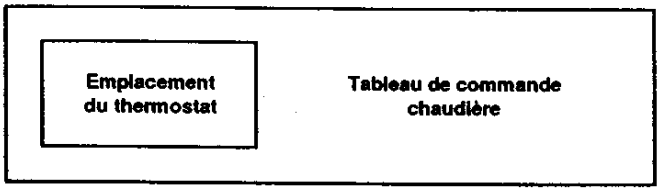

- Ouvrir le tableau de commande et basculer sa façade vers l'avant
- S'il existe, retirer de la façade du tableau, le cache d'obturation de l'emplacement du thermostat.
- Entrer le thermostat dans la fenêtre

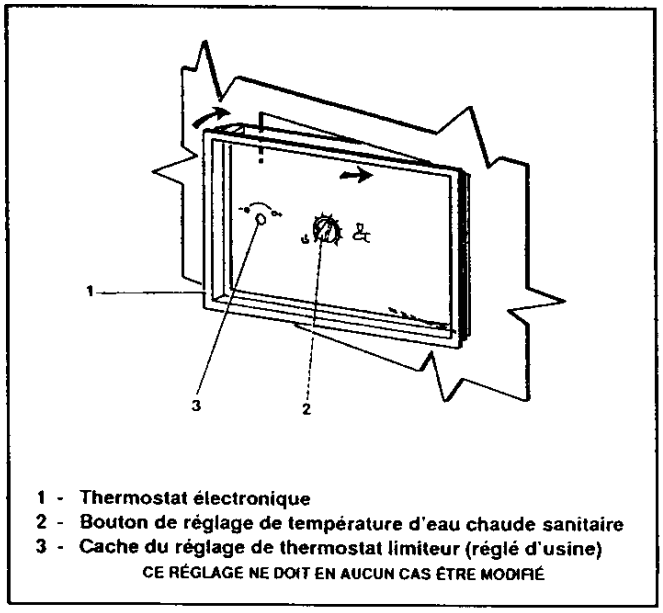

1 - Thermostat électronique
2 - Bouton de réglage de température d'eau chaude sanitaire
3 - Cache du réglage de thermostat limiteur (réglé d'usine)
CE RÉGLAGE NE DOIT EN AUCUN CAS ÊTRE MODIFIÉ

2 - RACCORDEMENT ÉLECTRIQUE

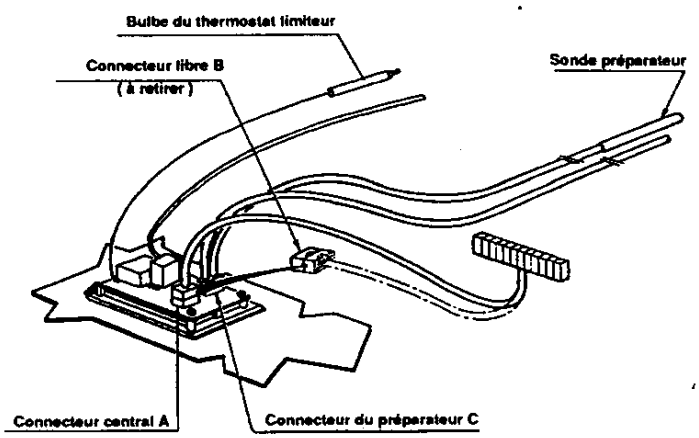

- Déconnecter le connecteur libre B du connecteur central A
- Connecter le connecteur central A sur le circuit imprimé.
- Passer le connecteur du préparateur C dans la fenêtre arrière droite du tableau, avant de le connecter sur le circuit imprimé du thermostat. Bloquer le presse-étoupe dans la fenêtre du tableau.
- Rassembler le bulbe du limiteur avec ceux des thermostat régulation et sécurité pour les engager **à fond** dans le doigt de gant de la chaudière.
- Refermer le tableau de commande et bloquer les 2 vis de fermeture.

POUR LE MODE D'EMPLOI VOIR LA NOTICE D'UTILISATION CHAUDIÈRE

Imprimé à CICH SOISSONS - FRANCE

C I CH

157, avenue Charles Floquet, 93158 Le Blanc-Mesnil Cedex - Téléphone : (1) 45 91 56 00
Télécopie : (1) 45 91 59 90 - Telex : 236403F
COMPAGNIE INTERNATIONALE DU CHAUFFAGE : S.A. au capital de 288 097 600 F - R.C.S. Bobigny B 602 041 675

Réf. : CI - 247 - A - 1